Matteo



3-Phasen-Schienenleuchte.
Integrierte Stromversorgung.

○ Weiß
● Schwarz

Merkmale

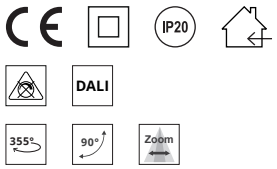

Maße

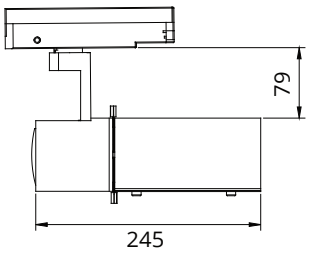

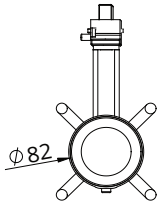

Elektrisches System

Gesamtenergieverbrauch:	25 W
Stromversorgung:	100-240Vac, 50/60Hz
Betriebstemperatur:	-10 °C ~ 35 °C
Leistungsfaktor:	>0.95
Schutzklasse:	Klasse II
Steuerungsprotokoll:	Non-DIM / DALI

Lichtquelle

LED-Typ:	SMD
Lichtstrom:	1100 lm
Farbtemperatur (CCT):	2700 K / 3000 K / 4000 K / Tunable
Farbkonsistenz (SDCM)	≤2
Farbwiedergabeindex (CRI):	Ra ≥90
Strahlungswinkel (BA):	18-25° (Contour)

Gehäuse

Material:	Aluminium
Gewicht:	x,x kg

Garantie

Zeitraum:	5 Jahre

Nomenklatur

Typ	Systemleistung	CCT	CRI	Strahlungswinkel	Steuerung	Farbe
TL05	25 (25W)	27 (2700K)	90 (90)	Z8 (18-25°)	N (Non-Dim)	01 (Schwarz)
		30 (3000K)			D (DALI-DT6)	02 (Weiß)
		40 (4000K)				
		TW (2700-5700K)			E (DALI-DT8)	

*Gültiges Modell: TL0525xx90Z8xxx (xx: dynamische Codes)

Toleranz: ±2mm

® 2026 | ON Lichttechnik GmbH behält sich technische bzw. gestalterische Änderungen dieses Produktes ohne vorherige Ankündigung vor.

Matteo

Lichtstärkeverteilungskurven

BA 18°

H (m)	En (lx)	S (sq.m)
1	13277	0,1
2	3319	0,3
3	1475	0,8
4	829	1,4
5	531	2,1

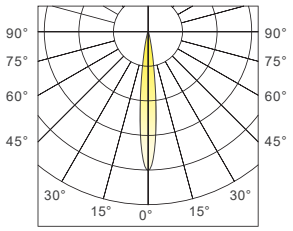

BA 25°

H (m)	En (lx)	S (sq.m)
1	8681	0,1
2	2170	0,5
3	964	1,2
4	542	2,1
5	347	3,3

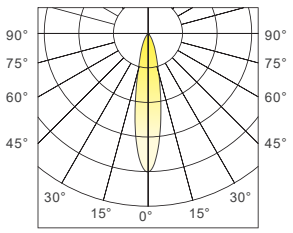

Spotgröße

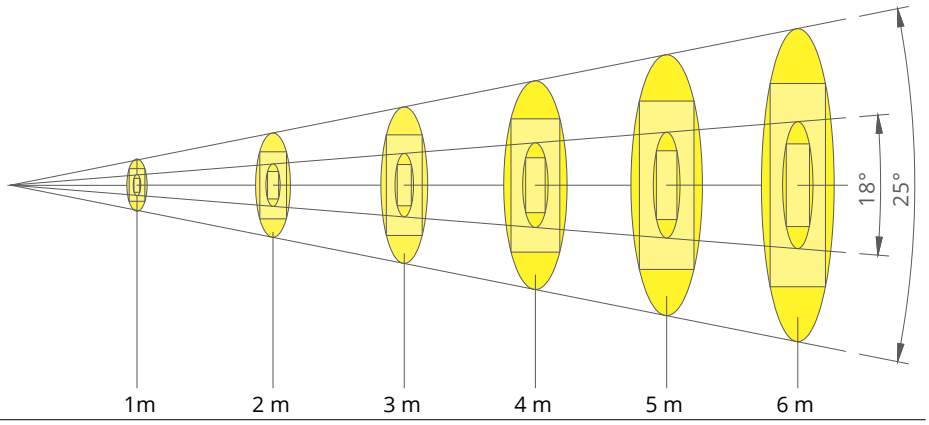

BA 18°

Durchmesser Kreis (m)	0,33	0,66	0,98	1,32	1,66	1,89
Seitenlänge Quadrat (m)	0,23	0,47	0,69	0,93	1,17	1,36
Eav (lx)	6089	1522	676	380	243	169

BA 25°

Durchmesser Kreis (m)	0,41	0,82	1,23	1,64	2,05	2,43
Seitenlänge Quadrat (m)	0,29	0,58	0,87	1,16	1,45	1,72
Eav (lx)	3850	962	427	240	154	107

Lichteffekte



® 2026 | ON Lichttechnik GmbH behält sich technische bzw. gestalterische Änderungen dieses Produktes ohne vorherige Ankündigung vor.